2025 年　　3月

取扱い商品のご案内

簡易吊りフック

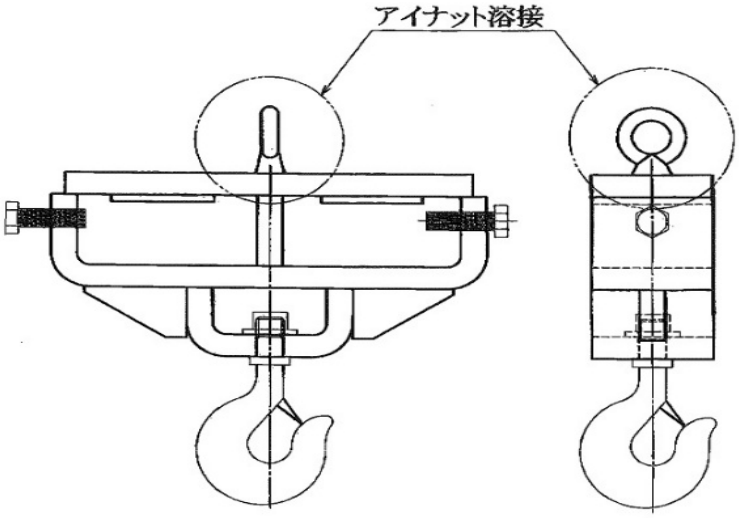

特徴
●フォークリフトのツメにセットする簡易吊りフックです。
●フックはスイベルタイプです。
●取付けは固定用のボルトを締めるだけです。
●脱落防止ワイヤー用のアイナットを溶接しております。

ご注意

※必ず爪の荷重中心付近に取り付けてください。
※吊り荷重はフォークリフト本体の最大荷重より減少します。
※本体のロックボルトは使用中に緩んでくることがあります。
**　使用前にはロックボルトの増し締めをお願いします。**
※脱落防止ワイヤー 又は チェーンなどは別途ご用意ください。

品番	品名	断面サイズ(ツメ根本の厚みX幅)
P005	簡易吊りフック(1-1.8ｔ用)	断面　35Ｘ100用
P006	簡易吊りフック(2-2.5ｔ用)	断面　40Ｘ122用
廃番　P048	簡易吊りフック(2.-2.5ｔ用)	断面　35Ｘ122用

受注生産品につき、納期を約１カ月程いただきます。

URL https://www.maruyasu-s.co.jp

MFP Maruyasu Forklift Parts
フォークリフト部品センター
株式会社　丸安商会
〒553-0003　大阪市福島区福島8丁目18番14号
TEL　06-6452-5211(代)　FAX　06-6452-5217